BÄNK

STADSBÄNKEN

2007 | *design* Olle Andersson, arkitekt SIR

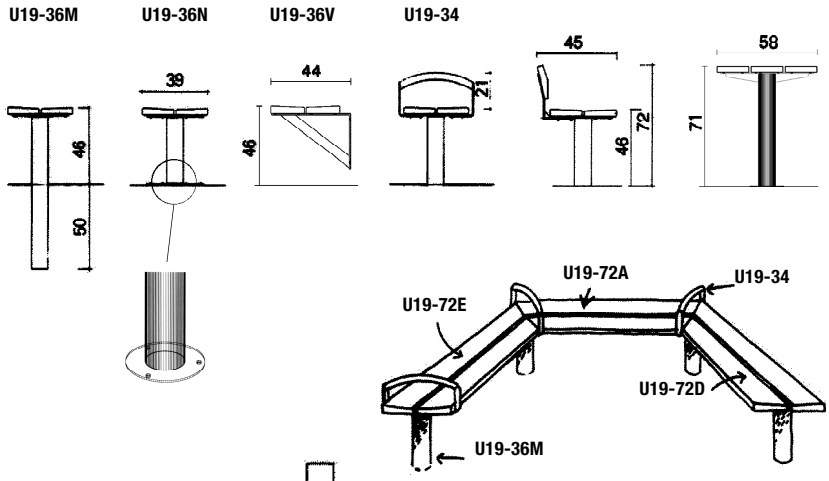

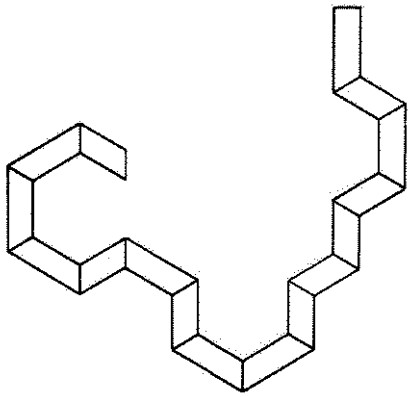

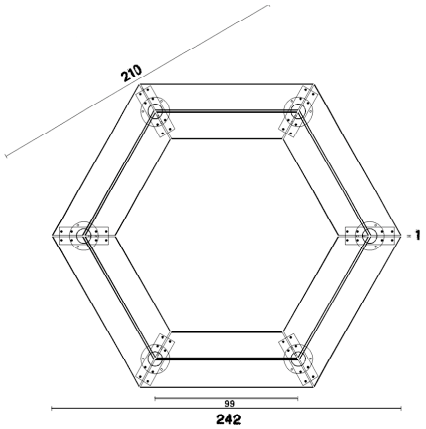

Principritning för utbyggnad.

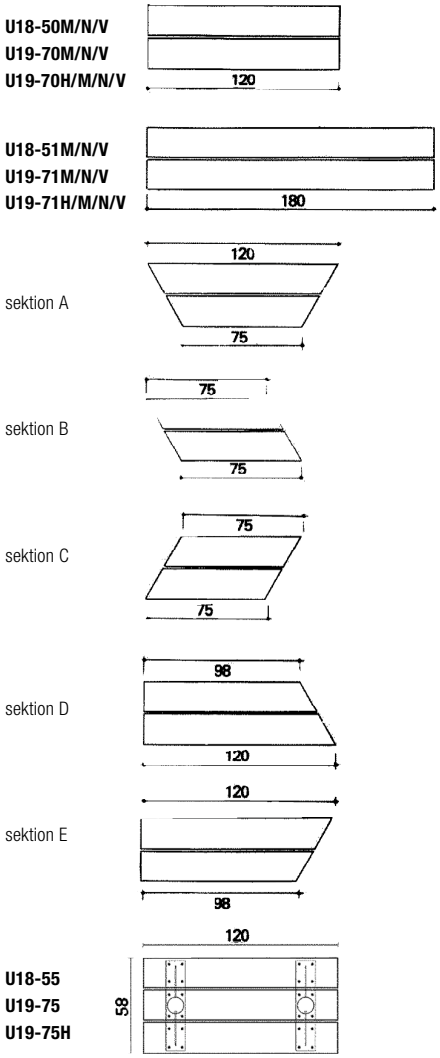

nola industrier AB box 17701 s-118 93 stockholm **www.nola.se** *e.post* headoffice@nola.se
showroom stockholm: repslagargatan 15b *tel* +46 (0) 8 7021960 *fax* +46 (0) 8 7021962
showroom malmö: skeppsbron 3 *tel* +46 (0) 40 127150 *fax* +46 (0) 40 127545